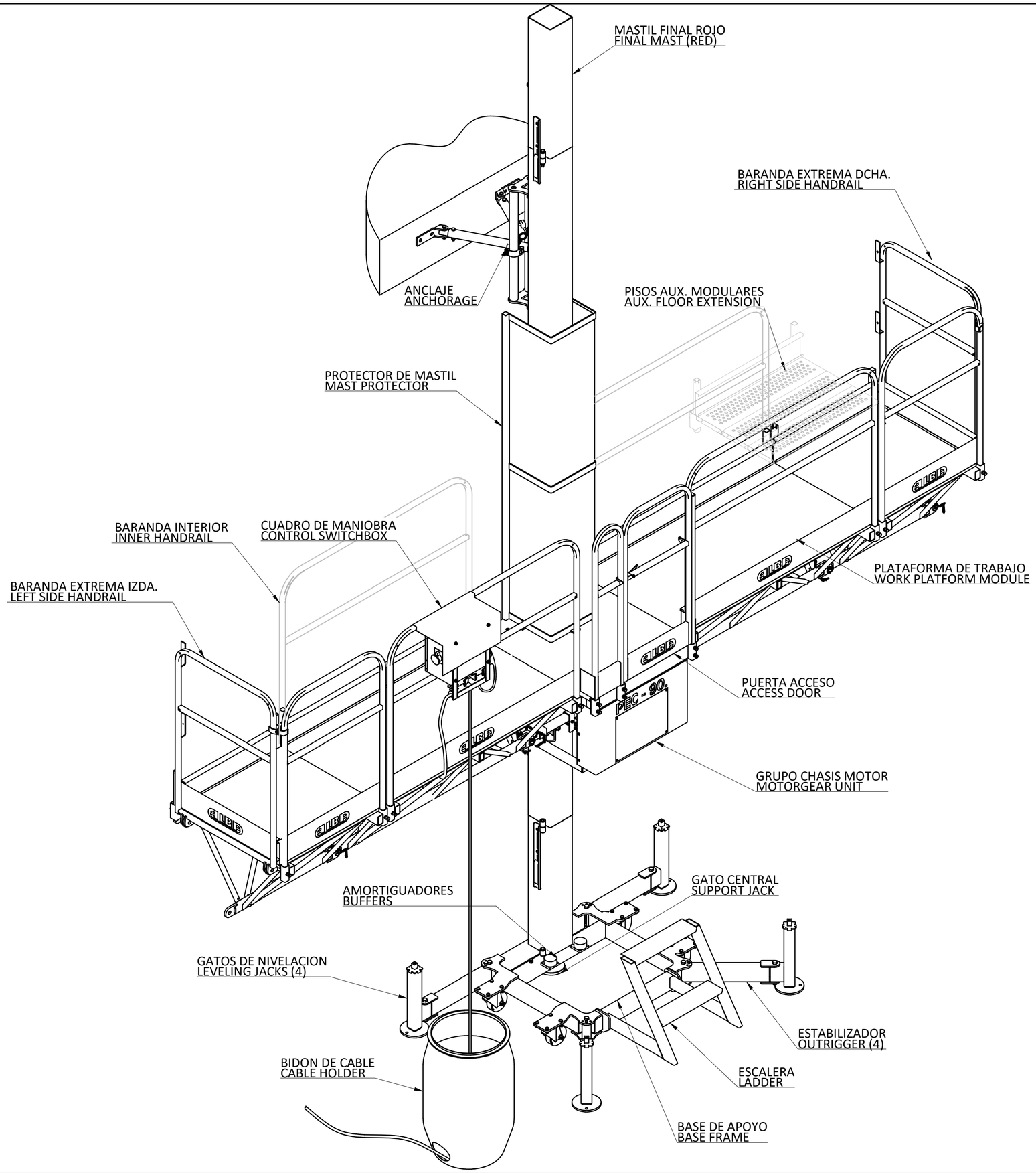

Nº	Fecha	Nº de modificacion
REVISIONES		

Rugosidad "Ra" en micras DIN-ISO 1302

0,4	0,8	1,6	3,2	6,3	12,5	25	---
N5	N6	N7	N8	N9	N10	N11	
Rectif.	Escar.	Muy fino	Fino	Normal	Basto	Estampac.	Sin mec.

Diferencia adm. en las cotas sin tolerancia DIN 7168

Mas de hasta	0,5 6	6 30	30 120	120 315	315 1000	1000 2000	2000 4000
Diferen.	± 0,1	± 0,2	± 0,3	± 0,5	± 0,8	± 1,2	± 2

DENOMINACION: PEC-90 ASSEMBLY
INSTALL. SAMPLE

ESCALA: /

PESO:

ACABADO SUPERFICIAL:

Nº DE PIEZAS:

MATERIAL:

Nº DE PLANO: CR-140603-03

REVISION:

Dibujado: CARLOS Fecha: 03-06-2014

Comprobado: Fecha:

Sustituye a: Sustituido por: